CLASSE H2 BORDO LATERALE - BARRIERA 2 ONDE SINGOLA SU RILEVATO W4

Class H2 Roadside - 2-waves single sided guardrail W4
Gerammte Doppelwellen-Leitplanke Aufhaltestufe H2, Wirkungsbereich W4
Classe H2 Bord latéral - Glissière 2 ondes simple sur remblai W4
Clase H2 Borde lateral - Barrera de doble onda simple sobre base terreno W4

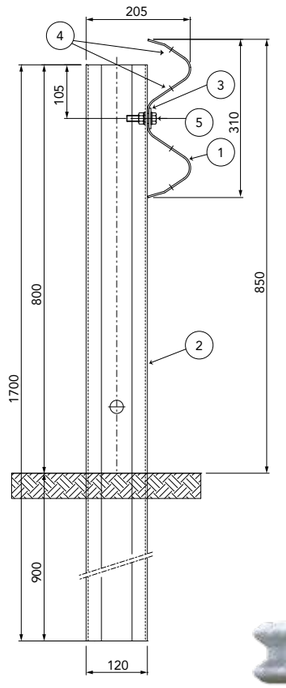

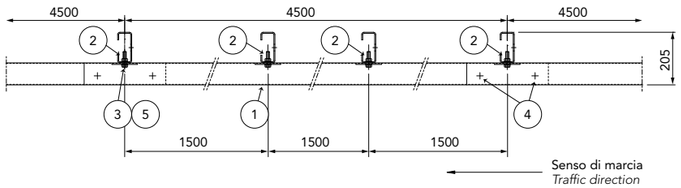

Caratteristiche Characteristics, Eigenschaften, Caractéristiques, Características	
Altezza fuori terra *Height above ground level, Höhe über Grundboden, Hauteur hors sol, Altura sobre el suelo*	850 mm
Profondità d'infissione *Depth of penetration, Rammtiefe, Profondeur de piling du poteau, Longitud hincada*	900 mm
Ingombro trasversale *Overall width, Gesamtbreite, Grosseur hors tout, Anchura total*	205 mm
Interasse pali *Post spacing, Steherabstand, Distance entre poteaux, Distancia entre postes*	1500 mm

Rapporti di prova Crash test reports, Testberichte, Comptes rendus d'essais, Relaciones de pruebas

Test n.	Facility	Test	Type	Barrier length MTL	Mass kg	Speed km/h	ASI max 1.4	THIV max 33 km/h	D m	Vi m	W m
PROVA 1156	AISICO	TB51	Laterale 20°	72,00	13000	70	-	-	1,2	1,7	1,3=W4
PROVA 962	AISICO	TB11	Laterale 20°	72,00	900	100	1=A	28	0,4	-	0,7=W2

H2-W4

2-waves

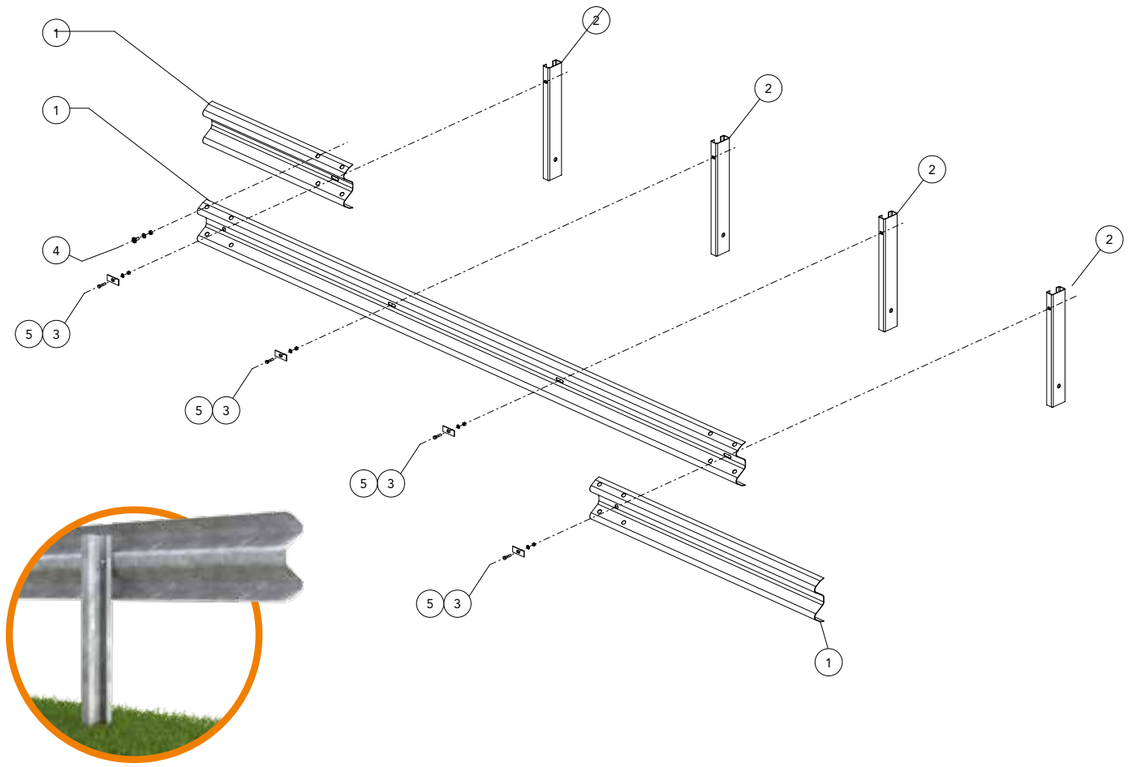

Componenti Components, Bauteile, Composants, Elementos

	Descrizione Description		Materiale Material
5	**Bullone completo + rondella** *Bolt with nut and washer + washer, Schraube komplett + unterlegscheibe, Boulon complet + rondelle, Tornillo completo con tuerca y arandela + arandela*	M12x50 mm	Classe 8.8
4	**Bullone completo** *Bolt with nut and washer, Schraube komplett, Boulon complet, Tornillo completo con tuerca y arandela*	M16x30 mm	Classe 8.8
3	**Piastrina copriasola** *Slot covering plate, Lochabdeckplatte, Plaque de couverture fente, Placa cubre-ranura*	100x40x4 mm	S 235 JR
2	**Palo "C"** *C-post, C-Steher, Poteau en C, Poste "C"*	120x55x30 Th=4 H=1700 mm	S 275 JR
1	**Fascia 2 onde** *2-waves beam, 2-wellige Leitschiene, Glissière 2 ondes, Banda doble onda*	L=4816 Th=2.85 mm	S 355 JR
	Descrizione - barriera in acciaio corten Description - corten steel barrier		**Materiale** Material
5	**Bullone completo + rondella** *Bolt with nut and washer + washer, Schraube komplett + unterlegscheibe, Boulon complet + rondelle, Tornillo completo con tuerca y arandela + arendela*	M12x50 mm	Tropicaliz.
4	**Bullone completo** *Bolt with nut and washer, Schraube komplett, Boulon complet, Tornillo completo con tuerca y arandela*	M16x30 mm	Tropicaliz.
3	**Piastrina copriasola** *Slot covering plate, Lochabdeckplatte, Plaque de couverture fente, Placa cubre-ranura*	100x40x4 mm	S 355 JOWP
2	**Palo "C"** *C-post, C-Steher, Poteau en C, Poste "C"*	120x55x30 Th=4 H=1700 mm	S 355 JOWP
1	**Fascia 2 onde** *2-waves beam, 2-wellige Leitschiene, Glissière 2 ondes, Banda doble onda*	L=4816 Th=2.85 mm	S 355 JOWP

CE 436/2131/CPR/2014